MS/OL 21.01.2014

inter BÄR GmbH + Co. KG, Hälverstr. 43, 58579 Schalksmühle, Tel. 02355/893-0, FAX 02355/893-190

Datenblatt

Artikel-Bezeichnung

Druckschalter Serie 8001

2 (0,7) A, 250 V, T 100° C,
Ausschalter, 1-polig
Zentralbefestigung M 10 x 1 mm
Schraubkontakte,
Glockenmutter aufgeschraubt

mit 2 Gewindereduzierringen
universell einsetzbar für 8 - 15 mm Gewinde

Artikel-Abbildung

Höhe 34 mm (Knopf draußen)

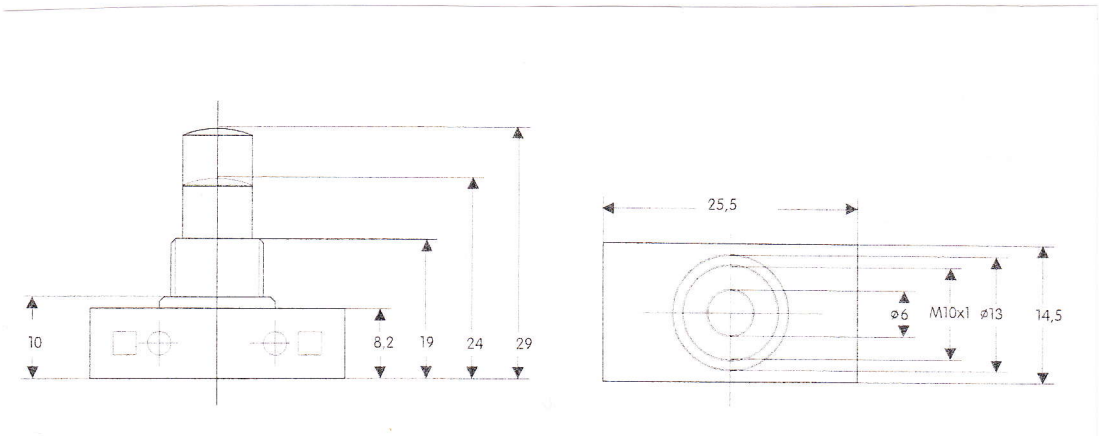

inter BÄR-Nr.	*Farbe/Ausführung*	
8001-301.01	Knopf weiß,	8 - 15 mm Gewinde

Technische Änderungen vorbehalten!
Der Anschluss an das 230 V-Netz darf nur von einer Elektro-Fachkraft durchgeführt werden!